3821701-000000-002

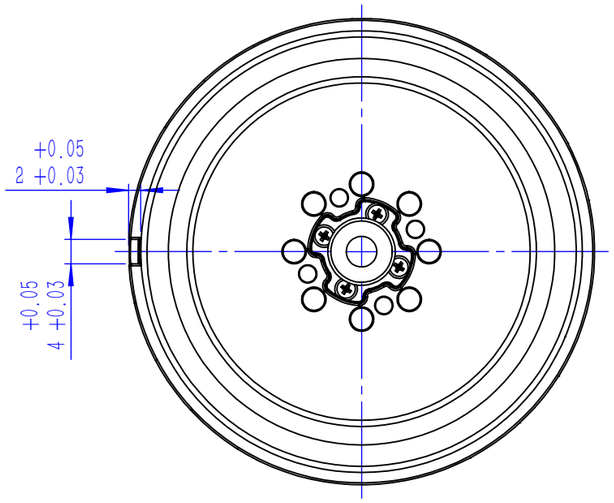

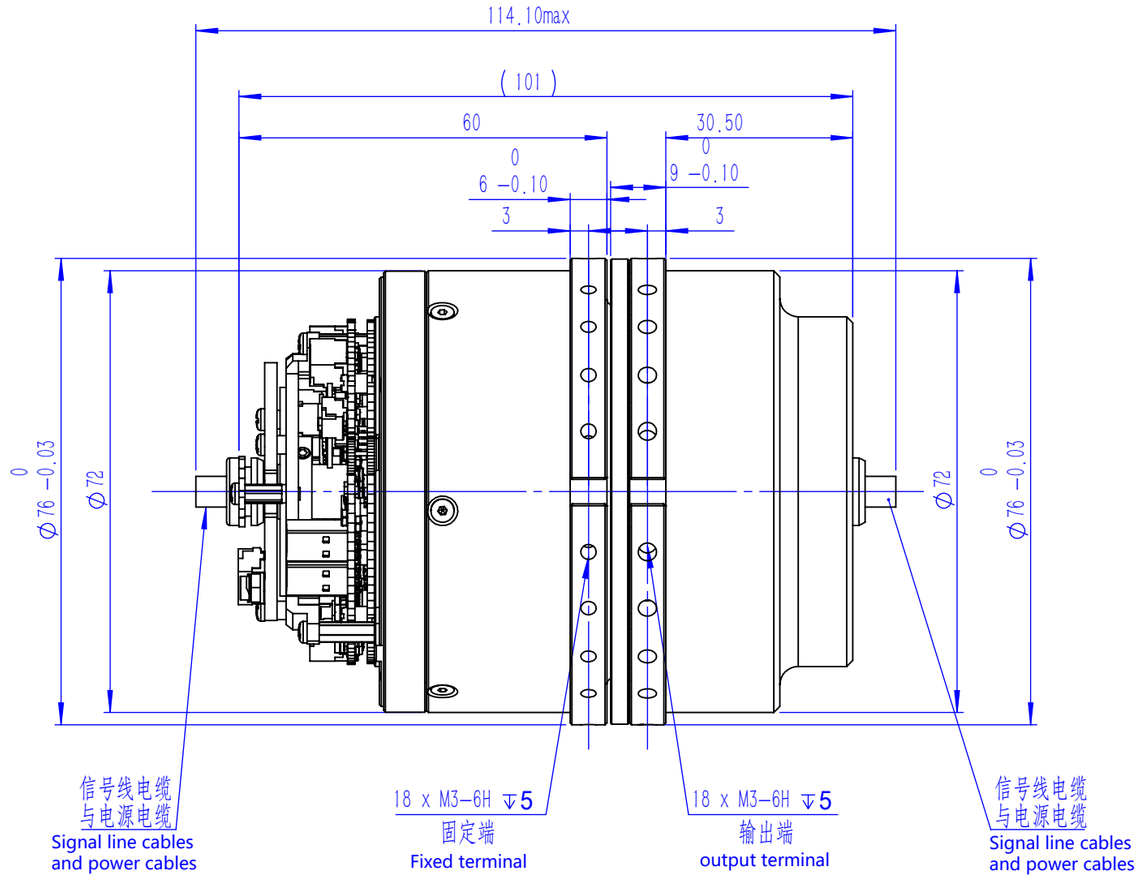

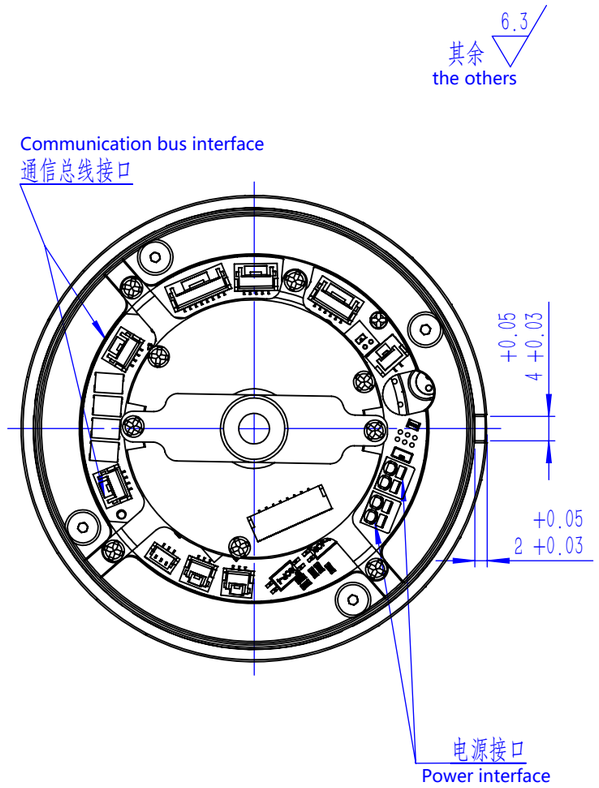

机械参数 Mechanical Parameters	单位 Units	数值 Values
减速器速比 Reducer Ratio	——	100
减速器背隙 Reducer Backlash	arcsec	≤20
平均负载转矩 Average Load Torque	N·m	40
启停容许转矩 Start/Stop Allowable Torque	N·m	56
最大瞬时转矩 Maximum Instantaneous Torque	N·m	80
额定转速 Rated Speed	rpm	30
最大转速 Maximum Speed	rpm	35
关节重量 Joint Weight	kg	< 1.1
关节直径 Joint Diameter	mm	76
关节长度 Joint Length	mm	101

电气参数 Motor Parameters	单位 Units	数值 Values
极对数 Number of Poles	——	10
额定功率 Rated Power	W	180
额定电压 Rated Voltage	VDC	48
额定电流 Maximum Power	A	5
额定转速 Rated Speed	rpm	3500
额定转矩 Rated Torque	N·m	0.5
峰值转矩 Peak Torque	N·m	1.2
转矩常数 Torque constant	N·m/A	0.112
反电势系数 Back Electromotive Force Coefficient	V/krpm	6.8
抱闸 Brake	——	永磁式制动器 Permanent Magnet Brake
输出端反馈 Output feedback	——	17bit单圈绝对值 17-bit single-turn absolute value
电机反馈 Motor feedback	——	增量编码器8000P/R Incremental encoder 8000 P/R
通讯接口 Communication Interface	——	EtherCAT/CANopen

结构组成=谐波减速器+电机（带增量编码器）+输出绝对值编码器+制动器+伺服驱动器

Component = harmonic reducer + motor (with incremental encoder) + output absolute encoder + servo drive

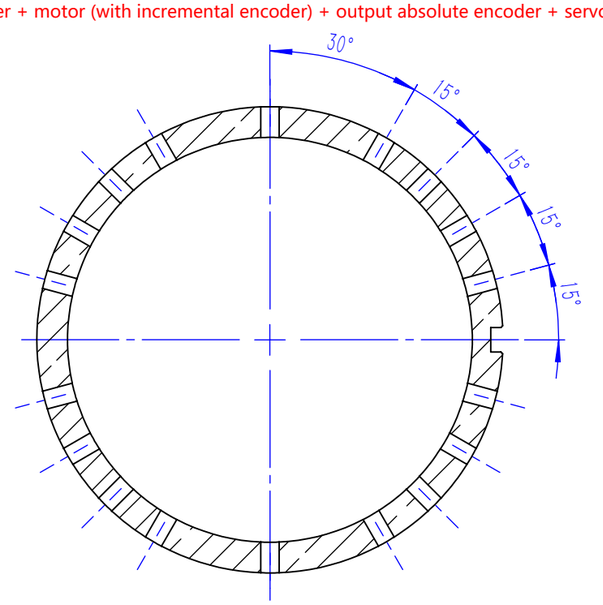

安装孔位分布图

Installation Hole Distribution Diagram

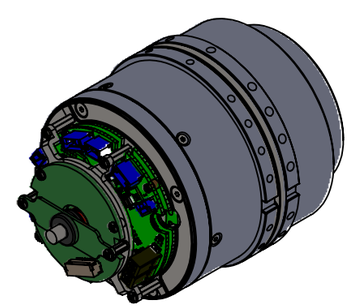

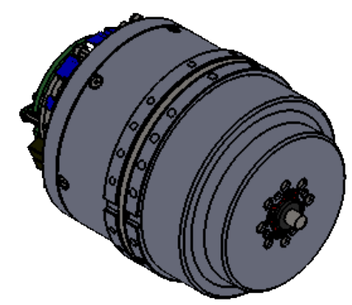

技术说明

1. 紧固螺钉需采用12.9级或以上螺钉并按标准拧紧；
2. 中间过线通孔最大尺寸：7mm；

Technical Description

1. Fastening screws should be Grade 12.9 or above and tightened according to standard;
2. Maximum size of intermediate through-hole: 7mm;

泰科机器人
TECH ROBOTS
400-856-5198
sales@techsoft-robots.com
www.techsoft-robots.com